２月６日 現在

第71回 大阪府春季軟式野球大会 兼 第39回 西日本大会大阪府予選会

【 Ｂ 級 組み合わせ表 】

＊大会期日　平成29年 2 月 11 日・2 月12日・2 月19日

＊試合球　ケンコーボール（Ａ号）

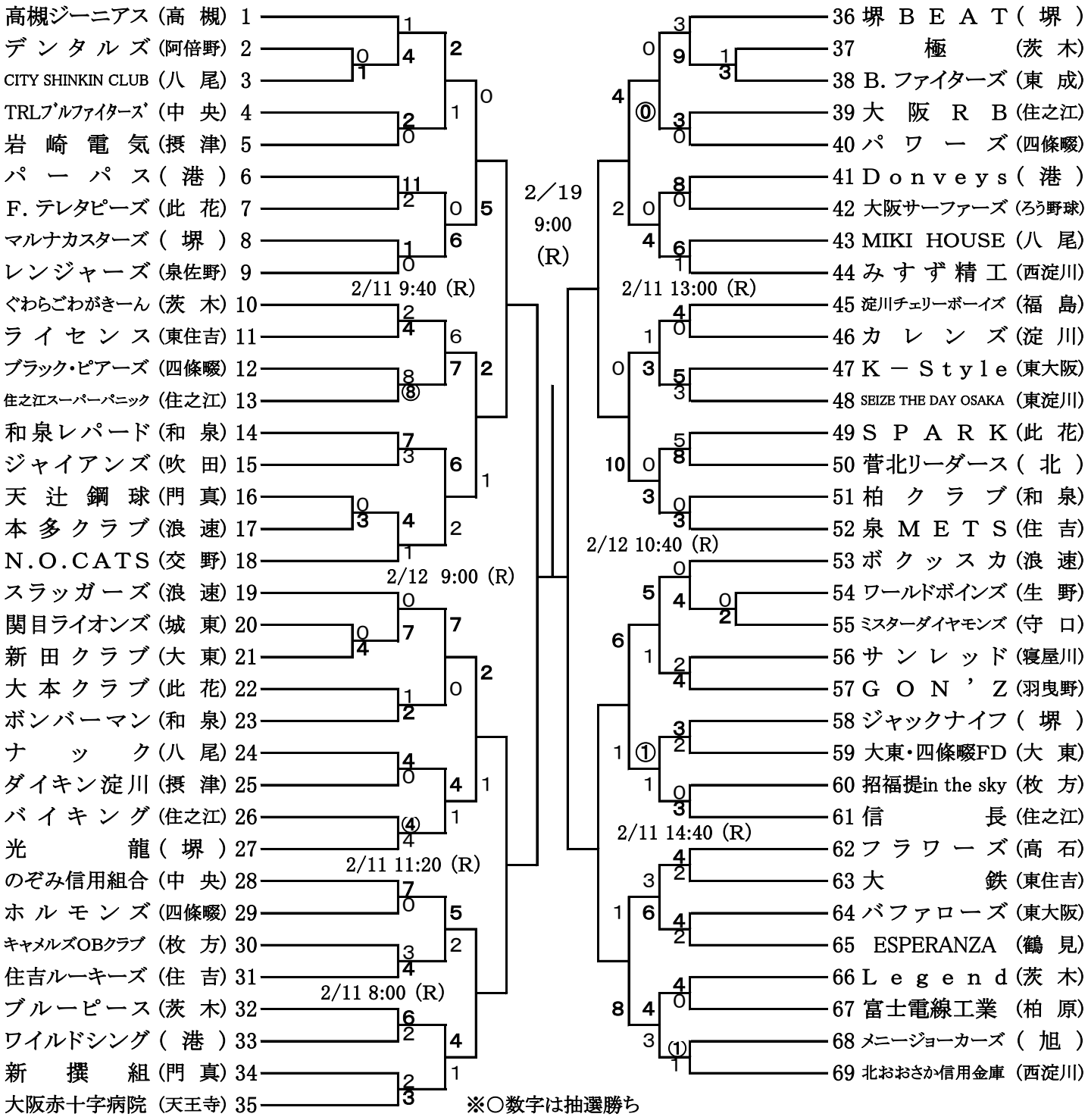

※○数字は抽選勝ち