第 71 回 大阪府春季軟式野球大会 兼 第 39 回 西日本大会大阪府予選会

【 B 級　　成　　績　　表 】

＊大会期日　　平成29年 1 月22日・29日・2 月11日・12日・19日
＊試合球　　ケンコーボール（A 号）

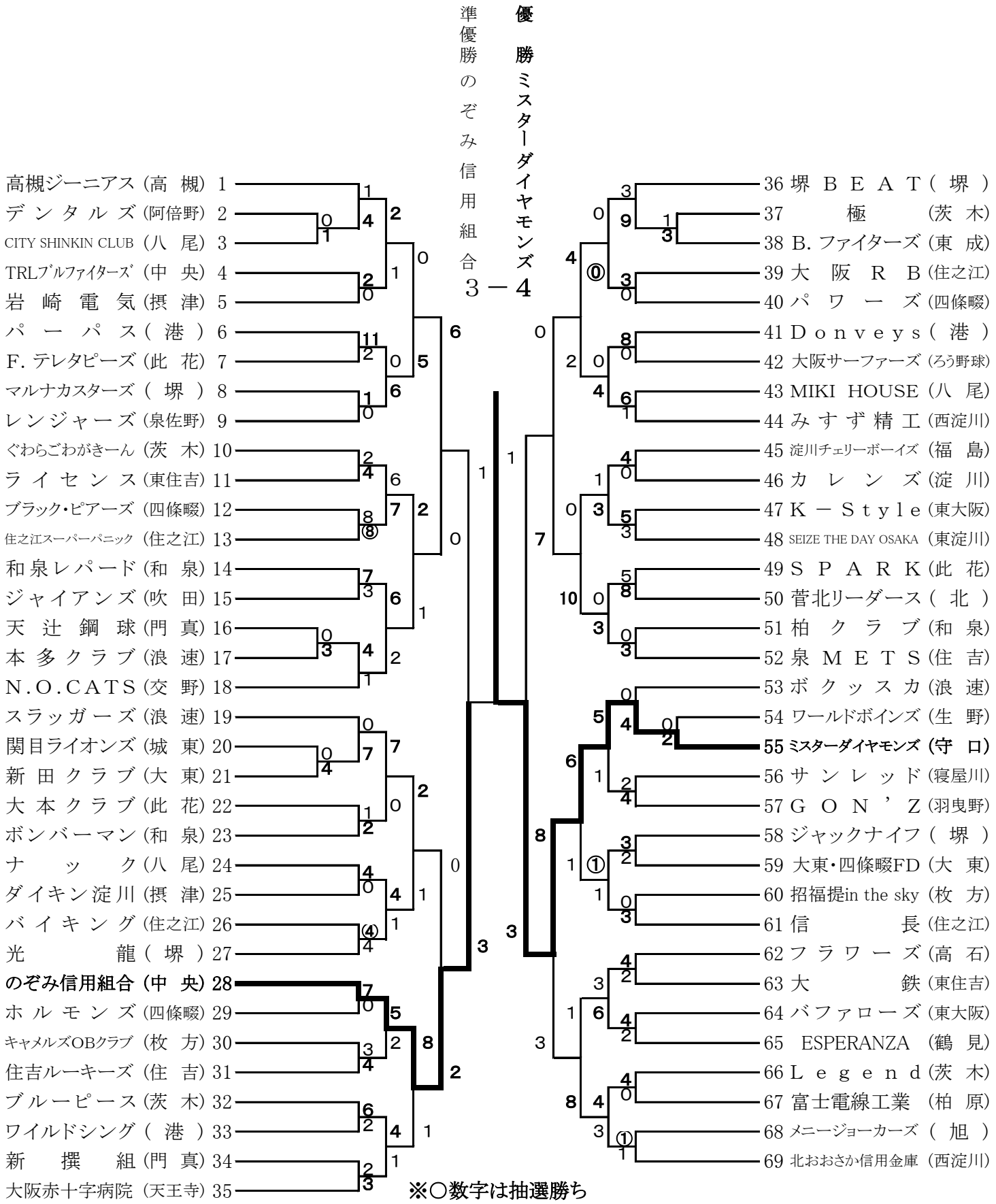

※○数字は抽選勝ち

【B　級】

優　勝　ミスターダイヤモンズ(守　口)

準優勝　のぞみ信用組合(中　央)