第 13 回 オリックス・バファローズＣｕｐ軟式野球大会（Ｂ 級）

組 み 合 わ せ 表

＊大会期日　令和 元年 6 月16日（日）・7 月 7 日（日）・7 月21日（日）・
9 月21日（土）

＊使 用 球　ケンコーボール（Ｍ号）

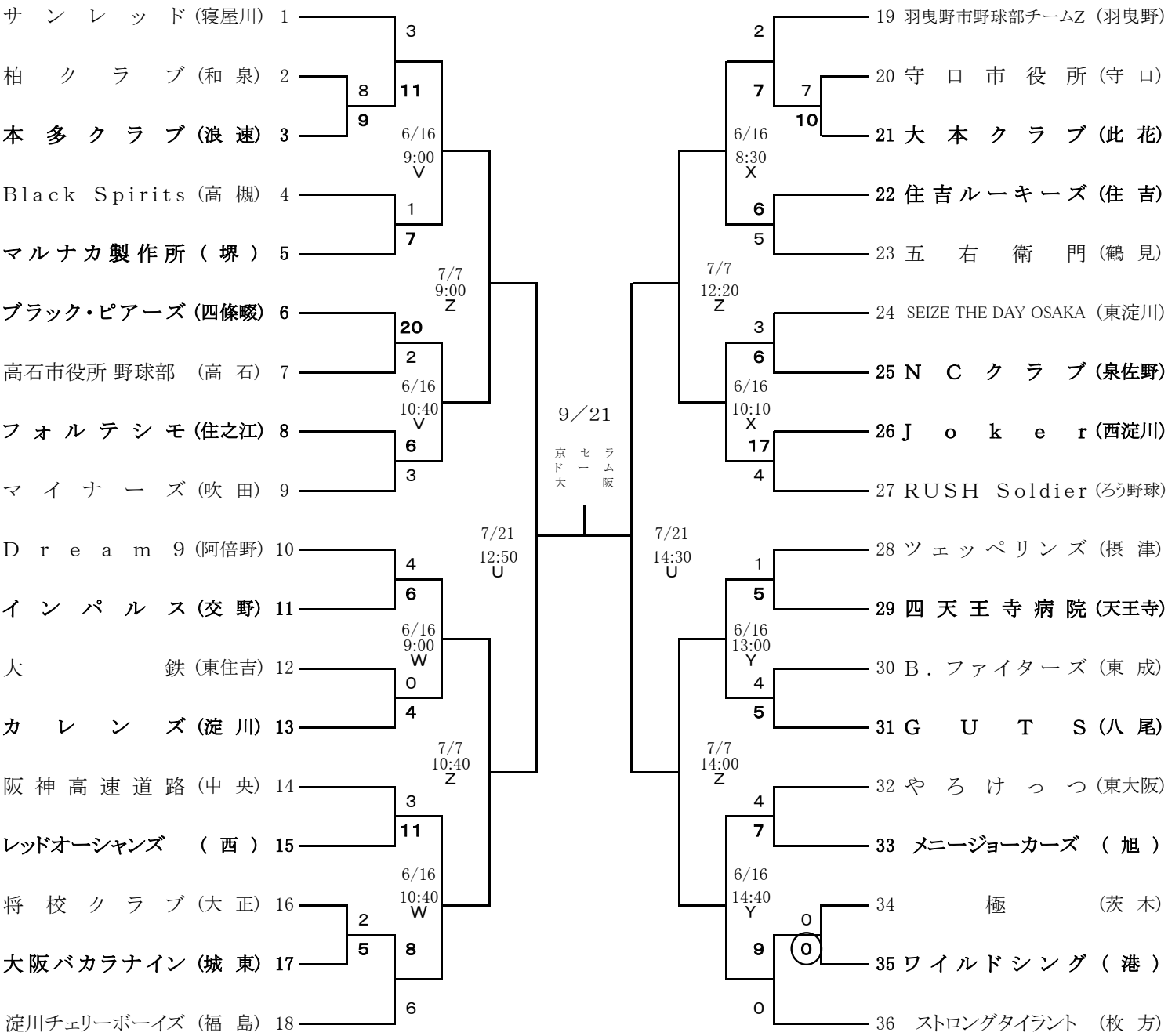

※ ○数字は抽選勝ち。