第 74 回 大阪府春季軟式野球大会 兼 第 42 回 西日本大会大阪府予選会

【 C 級　組 み 合 わ せ 表 】

＊大会期日　　令和　２ 年 ３ 月 ８ 日
＊試 合 球　　ケ ン コ ー ボ ー ル （Ｍ 号）

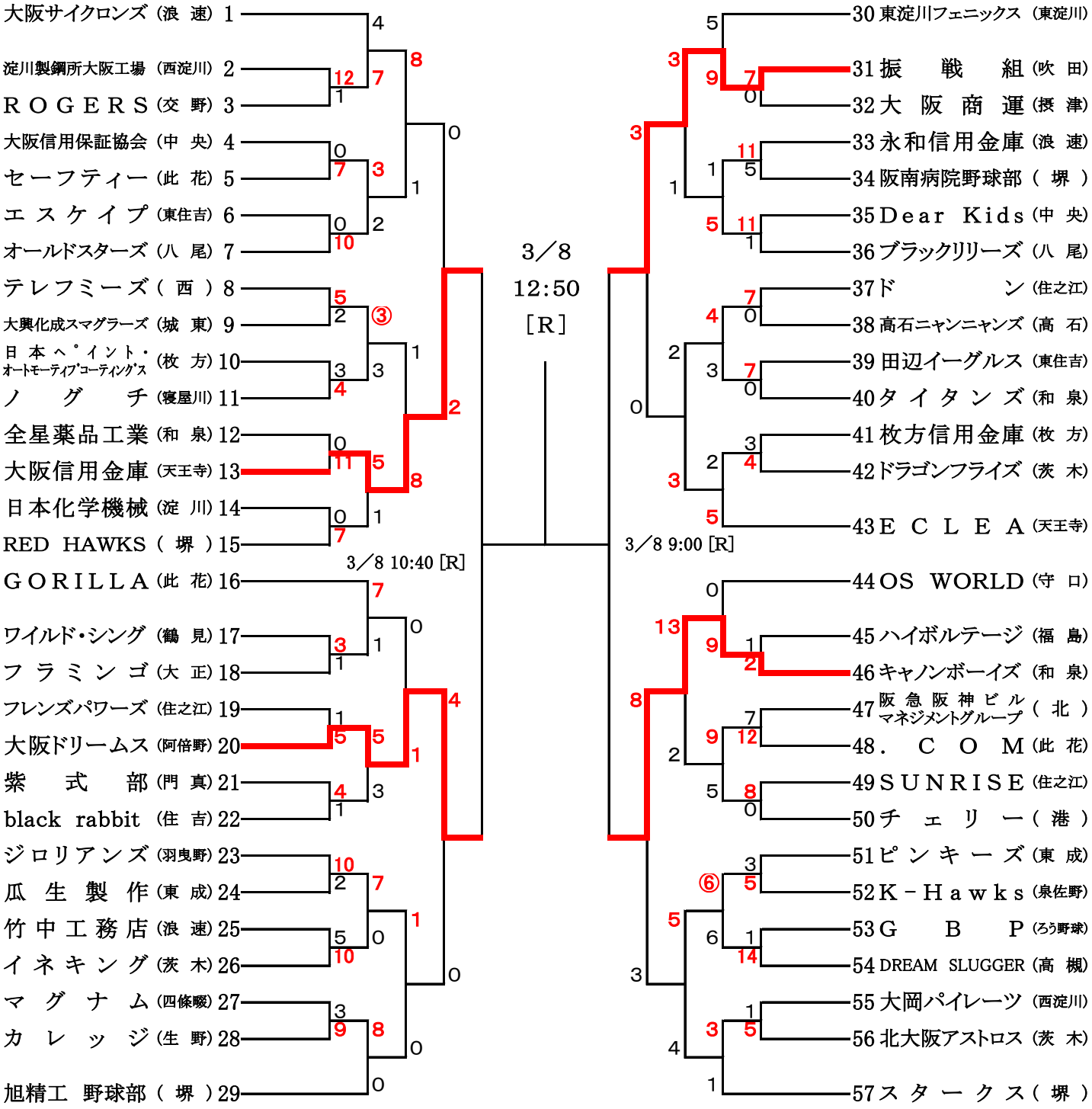

○数字は、抽選勝ち。