第１６回オリックス・バファローズＣｕｐ軟式野球大会（Ｂ級）

【　Ｂ　級　　成　績　表　】

＝ 途中経過（５月１５日　時点）

＊大会期日　　令和４年５月１５日(日)・２９日(日)・６月１２日(日)・７月３日(日)・１７日(日)
予備日＝５月２２日(日)・６月５日(日)・１９日(日)・７月１０日(日)・２４日(日)

＊試 合 球　　ケンコーボール（M号）

THUNDER－V	寝屋川	1
パワーズ	四條畷	2
インパルス	交野	3
BLACK SPIRITS	高槻	4
スタークス	堺	5
モンスターズ	東成	6
ファニーガイ	摂津	7
大門バッカス	茨木	8
ウィンベースボールクラブ	住之江	9

カレッジ	生野	10
山茶花	門真	11
Jokers	天王寺	12
フラワーズ	高石	13
black rabbit	住吉	14
GUTS	八尾	15
スナイパーズA	東大阪	16
ワイルドシング	港	17

関西球友会	枚方	18
Malavida	鶴見	19
トミーレスキュー	和泉	20
本多クラブ	浪速	21
大鉄	東住吉	22
菅北リーダーズ	北	23
THEE通天閣	羽曳野	24
TK（ツルキン）	西淀川	25

三井住友銀行	中央	26
大本クラブ	此花	27
YellowMonkeys	旭	28
NCクラブ	泉佐野	29
ミスターダイヤモンズ	守口	30
ダイヤモンドフェニックス	城東	31
マイナーズ	吹田	32
関西イーグルス	ろう野球	33

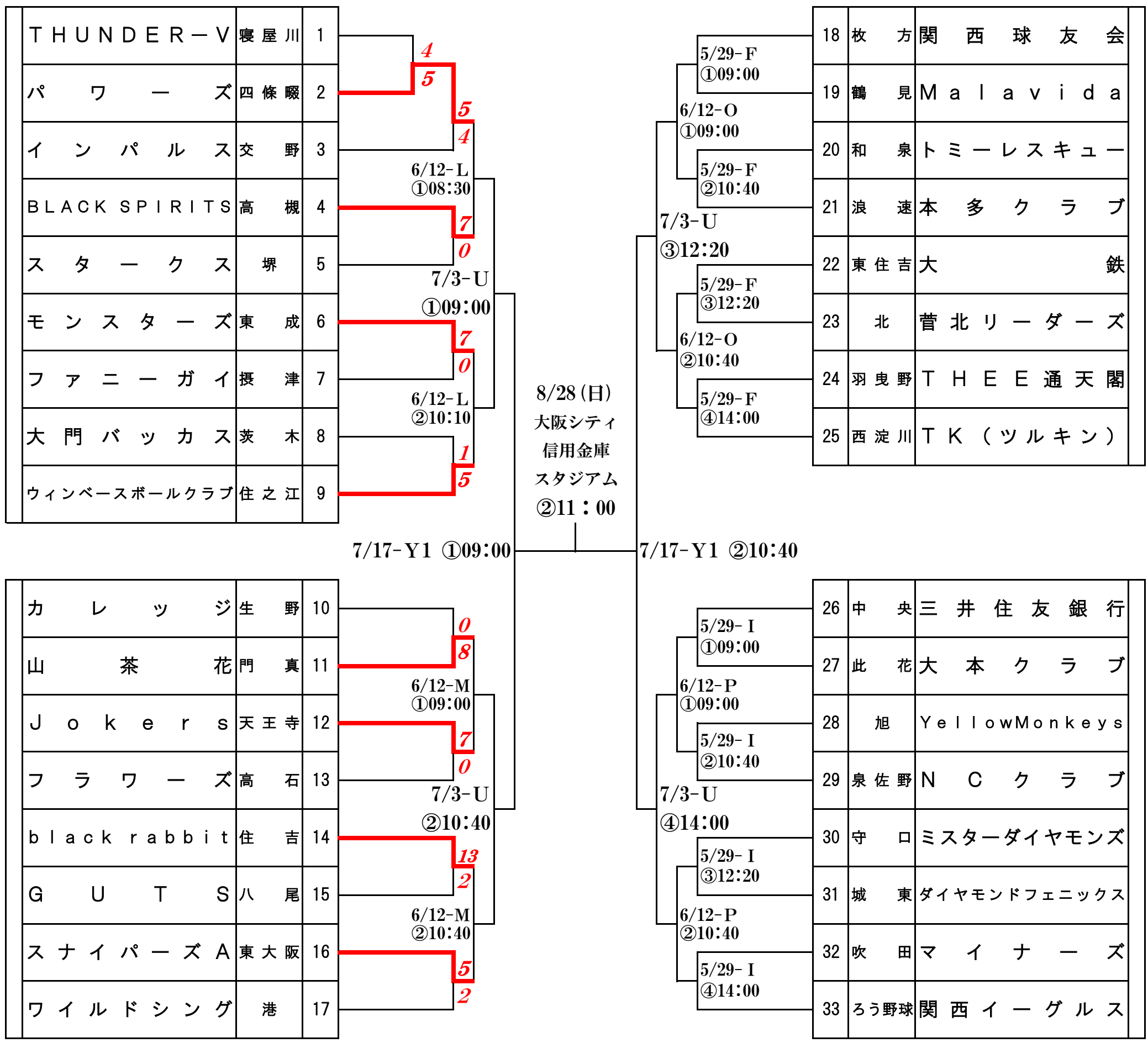

「A」浪速公園グラウンド
「B」舞洲中央運動場
「F」旭運動場A面
「I」大浜公園野球場
「L」吹田市立中の島スポーツグラウンドA面
「M」古曽部防災公園野球場
「O」茨木市島３号公園グラウンド
「P」摂津市立青少年運動広場
「U」桃谷野球場
「Y1」門真市民プラザグラウンド

☆決勝戦＝大阪シティ信用金庫スタジアム（京セラドーム会場の調整が無理な為）

〔予備会場〕
「Y1」門真市民プラザグラウンド　(雨天中止)⇒7/24　「Y2」門真青少年運動広場