第80回大阪府春季軟式野球大会　第48回西日本軟式野球大会大阪府予選会

【　B　級　成　績　表　】 ＝３月１日大会終了

＊大会期日　令和８年１月１８日(日)・２５日(日)・２月１１日(水/祝)・１５日(日)・２２日(日)
＊予 備 日　令和８年２月１日(日)・８日(日)・２３日(月/祝)・３月１日(日)
＊試 合 球　マルエスボール（M号）

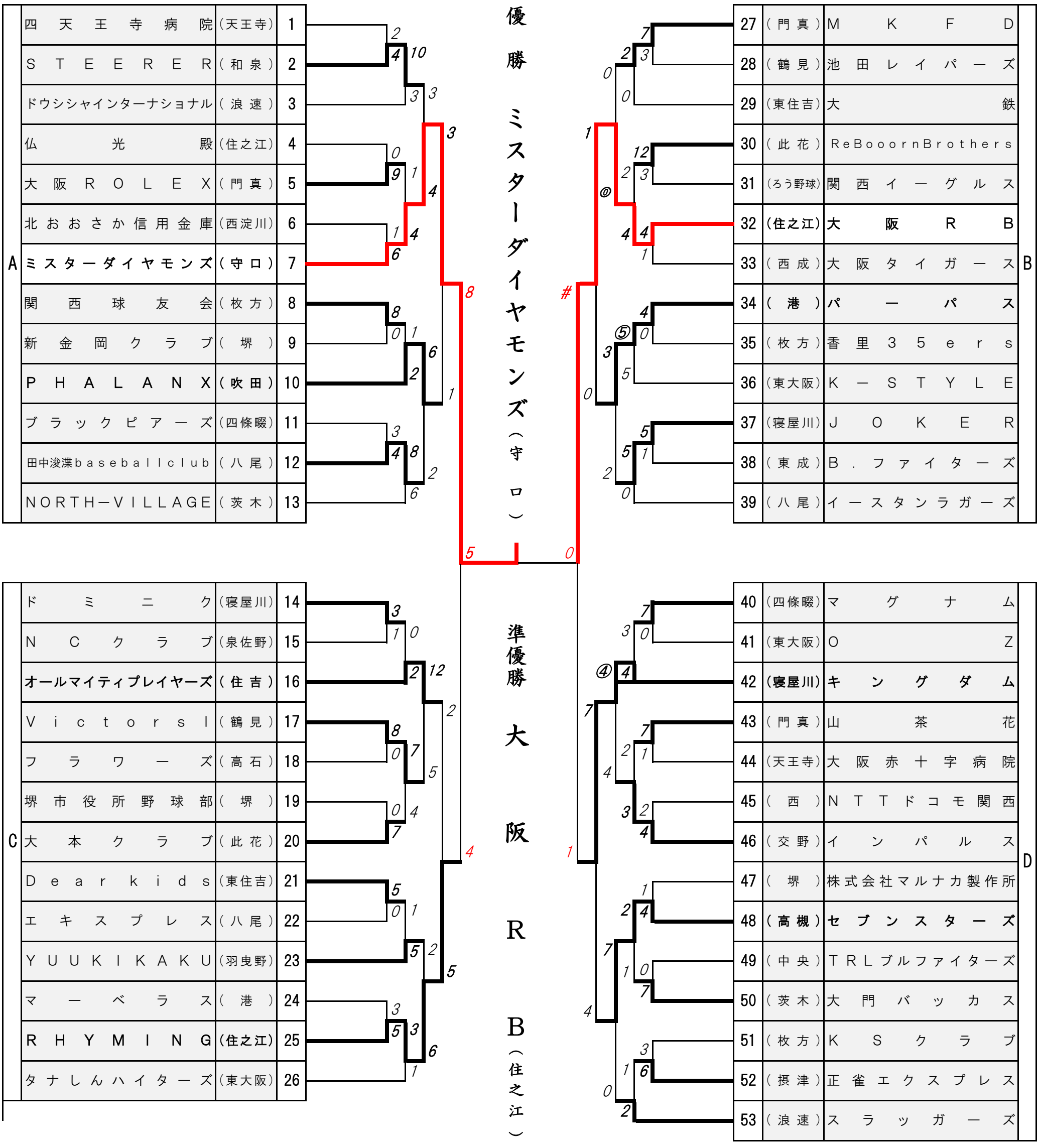

【使用グラウンド】
A　住之江公園野球場
D　住吉公園野球場
F　門真市民プラザグラウンド
I　堺大浜だいしんスタジアム北
N　高槻市萩谷総合公園野球場
R　浪速公園グラウンド
Y　浅香中央運動場

※　Y浅香中央運動場は複合バットの使用ができません。
※　N高槻市萩谷総合公園野球場は公園内車両通行許可証が必要です。
同封の注意事項をよく読み、当日は忘れずに掲示してください。

優　勝　ミ　ス　タ　ー　ダ　イ　ヤ　モ　ン　ズ　（守　口）

準優勝　大　　阪　　R　　B　（住之江）